ElectroPebble®

HANDBUCH

Deutsche Übersetzung © 2023
VERSEND Groß- und Einzelhandel KG

SCHLIESSEN SIE DEN ELECTROPEBBLE ODER EIN ANDERES ELEKTRISCHES GERÄT NICHT OBERHALB DER TAILLE AN (ÜBER DIE ARME GILT ALS OBERHALB DER TAILLE!), ABER VOR ALLEM NICHT ÜBER HERZ, BRUST, HALS ODER KOPF. VERWENDEN SIE DAS GERÄT NICHT, WENN SIE EINEN HERZSCHRITTMACHER TRAGEN ODER SCHWANGER SIND. DENKEN SIE DARAN, DASS SIE DIESES GERÄT AUF EIGENE GEFAHR BENUTZEN. SIE MÜSSEN DIE GEBRAUCHSANWEISUNG UND ALLE ANDEREN ANWEISUNGEN LESEN UND VERSTEHEN, BEVOR SIE DAS GERÄT IN BETRIEB NEHMEN.

WILLKOMMEN

Herzlichen Glückwunsch zum Kauf eines **E-Stim Systems ElectroPebble®**. Bei ausreichender Pflege sollte Ihnen Ihr ElectroPebble® viele Jahre lang Freude an erotischer Elektrostimulation bereiten. Bevor Sie beginnen, lesen Sie immer diese Anleitung und stellen Sie sicher, dass Sie mit dem gesamten Zubehör und den Sicherheitshinweisen vertraut sind.

Inhalt

Ihr **ElectroPebble®** wird in einer speziell angefertigten, mit Schaumstoff ausgekleideten Schutzhülle geliefert, um Ihre wertvolle E-Stim-Sammlung vor Beschädigungen zu schützen. In dieser Verpackung sollten Sie Folgendes finden:

- Eine E-Stim Systems ElectroPebble® Powerbox
- Ein Paar 2mm/TENS-Anschlusskabel
- Ein Satz aus 4 selbstklebenden Elektro-Pads
- Eine 9v PP3-Batterie
- Eine Garantie-Registrierungskarte
- Eine Schnellstart-Anleitung
- Dieses Handbuch

Wenn Sie ein **ElectroPebble® XPE**-Pack erworben haben, sind die folgenden zusätzlichen Artikel ebenfalls enthalten:

- Ein Paar 2mm leitfähige Gummischlaufen
- Ein Medium Elektro-Ei

Wenn Sie ein **ElectroPebble® XPF**-Pack erworben haben, sind die folgenden zusätzlichen Artikel enthalten:

- Ein Paar 2mm leitfähige Gummischlaufen
- Ein 4mm Kabel
- Eine Flange-Elektrode

Sollte etwas fehlen, wenden Sie sich bitte an Ihren Lieferanten.

Deutsche Übersetzung © 2023
by TREND Groß- und Einzelha

WAS IST ES?

Elektrostimulation oder E-Stim (auch Elektrosex und Elektrospiel genannt) ist die Kunst, den Körper mit Strom zu stimulieren.

Warum sollte man es eine Kunst nennen? Es ist keine exakte Wissenschaft, Wege zu finden, den menschlichen Körper zu erfreuen. Stellen Sie sich E-Stim wie Musik vor - wir alle mögen verschiedene Arten von Musik, von Hip-Hop bis zur Oper, aber Sie müssen erkunden und experimentieren, um herauszufinden, was Ihnen wirklich gefällt.

Mit unserem **ElectroPebble®-Paket** haben wir Ihnen die Instrumente an die Hand gegeben, um diese Erkundung auf sichere und interessante Weise zu genießen.

E-Stim ist nicht nur für Männer oder Technikbegeisterte, sondern für jedermann geeignet.

Sie werden feststellen, dass er einfach zu bedienen ist und ein Maß an Gefühl und Vergnügen bietet, das Sie sonst nirgendwo finden werden. Genießen Sie Ihr Elektrospiel-Erlebnis!

Die Power Box

Das **E-Stim Systems ElectroPebble®** wurde als eine auf Elektrostimulation basierende Lustbox entwickelt. Im Gegensatz zu einigen anderen Geräten auf dem Markt ist dies KEIN nachgebautes TENS-Gerät, sondern eine speziell für das Spiel entwickelte E-Stim-Box.

Wesentliche Merkmale

Der ElectroPebble®hat:

- Zwei Kanäle, mit einfacher, stufenloser Steuerung.
- 9 integrierte einstellbare Programm-Modi.
- Eingebautes Mikrofon für den Audiomodus.
- Ein einzigartiges LifeLine™-Display, das anzeigt, was der Modus gerade tut.
- Ergonomisch gestaltetes Gehäuse mit Gummigriff, das bequem in der Hand liegt.
- Batteriebetrieben - stundenlanger Spaß mit einer einzigen PP3-Batterie.
- Vom Benutzer austauschbarer Akku - kein Warten auf das Aufladen.
- Sichere strombegrenzte AC-Ausgänge
- Lebenslange Garantie.
- Entwickelt und hergestellt in Großbritannien.

Deutsche Übersetzung © 2020
by TRS Trade- und Vertriebsgesellschaft mbH & Co. KG

CE Made in UK

ELECTROPEBBLE® FEATURES

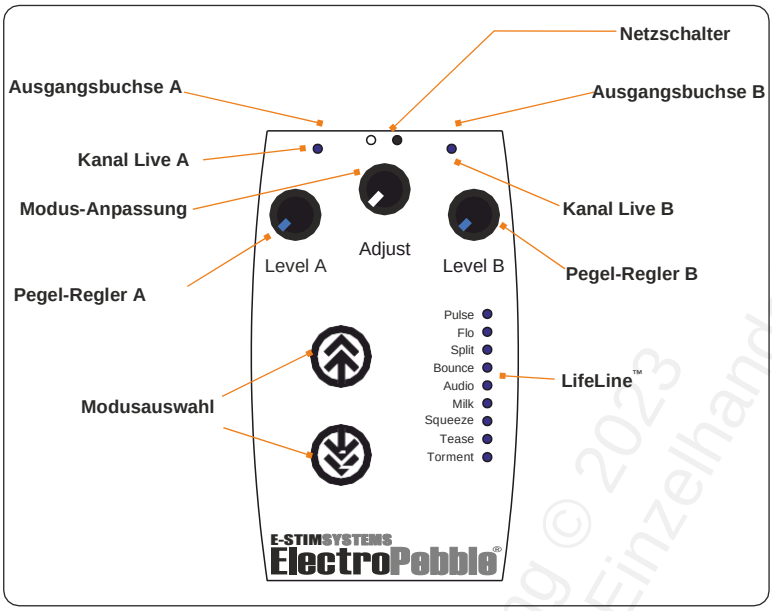

Der ElectroPebble® verfügt über eine Reihe von Bedienelementen. Jeder Regler ermöglicht es dem Benutzer, einen bestimmten Teil des Ausgangs einzustellen.

Die Anzeigen sagen Ihnen, was passiert.

Netzschalter

Er befindet sich auf der Oberseite des Geräts und hat zwei Stellungen, entweder AUS, was durch "o" angezeigt wird, oder AN, was durch "●" angezeigt wird.

Level A- und Level B-Regler

Dies sind die linken und rechten Drehregler, die den Ausgangspegel für die linken und rechten Ausgangsbuchsen auf der Oberseite des Geräts regeln. Es handelt sich um stufenlose Regler, die es dem Benutzer ermöglichen sollten, den genauen Pegel zu finden, den er benötigt. Beginnen Sie immer bei Null und bauen Sie langsam auf.

Modus-Einstellregler

Dies ist der mittlere Drehschalter, mit dem verschiedene Einstellungen für den aktuellen Modus vorgenommen werden können.

Moduswahltasten

Dies sind die beiden Tasten auf der linken Seite des Geräts mit den Pfeilen nach oben und unten, mit denen Sie den Programmmodus des ElectroPebble® ändern können.

Kanal-Live-Anzeigen

Die Kanal-Live-Anzeigen zeigen an, wenn der jeweilige Kanal einen aktiven Ausgang hat.

LifeLine™

Das LifeLine™ zeigt beim Einschalten den ElectroPebble®-Selbsttest, den Batteriestand, den aktuellen Modus und ein Zyklusmuster an, wenn die Ausgänge aktiv sind. Das Muster ist abhängig vom aktuellen Modus und der Einstellung des Einstellreglers.

Diese Übersetzung © 2023 by REED GmbH und Einzelhandel

EINBAU DER BATTERIE

Vergewissern Sie sich, dass der Stromkasten ausgeschaltet ist, und ziehen Sie alle Elektroden aus der Buchse.

Drehen Sie die Box um und drücken Sie mit leichtem Druck auf den geriffelten Bereich und schieben Sie die Abdeckung in Richtung Unterseite des Geräts.

Entfernen Sie die alte Batterie (falls eingebaut). Möglicherweise müssen Sie einen kleinen Schraubendreher oder eine Nagelfeile verwenden, um die Batterie vorsichtig herauszuhebeln.

Ersetzen Sie sie durch eine neue 9V Alkaline PP3.

Der Batteriestecker ist gepolt, so dass es unmöglich sein sollte, die Batterie falsch anzuschließen, aber vergewissern Sie sich, dass Sie ihn richtig herum anschließen, bevor Sie die Batterie einstecken.

Legen Sie die Batterie in das Batteriefach ein und achten Sie darauf, dass sich der Batterieanschluss auf der linken Seite befindet (wenn Sie auf die Batterie schauen) und das Batteriekabel am Boden des Batteriefachs entlang verläuft.

Bringen Sie die Batterieabdeckung wieder an, indem Sie sie aufschieben, bis sie mit einem Klicken einrastet. Die Abdeckung ist so konzipiert, dass sie entlang zweier Schienen gleitet, eine auf jeder Seite, und dann einrastet.

Der ElectroPebble® ist jetzt einsatzbereit.

Bitte beachten Sie, dass wir die Verwendung von Zink-Kohle-Batterien aufgrund ihrer allgemein schlechten Leistung nicht empfehlen.

Es ist nicht möglich, einen Netzadapter mit dem ElectroPebble® zu verwenden.

Sollte Ihr ElectroPebble® für eine gewisse Zeit nicht benutzt werden, entfernen Sie die Batterie, um mögliche Schäden durch Auslaufen der Batterie zu vermeiden.

ERSTE SCHRITTE

Bevor Sie den ElectroPebble® benutzen, sollten Sie das Gerät testen, um sicherzustellen, dass alles funktioniert.

- Vergewissern Sie sich, dass die **Pegel-Regler** auf Minimum eingestellt sind, indem Sie beide gegen den Uhrzeigersinn drehen, und dass der **Netzschalter** auf die Aus-Position '○' geschaltet ist.

- Legen Sie eine Batterie in den ElectroPebble® ein. (Siehe Anleitung zum Einsetzen auf der vorherigen Seite).

- Schieben Sie den **Netzschalter** in die Position Ein '●'. Die LifeLine™ leuchtet dann auf, während Ihr ElectroPebble® einen Selbsttest durchläuft.

- Anschließend zeigt das LifeLine™ den Batteriestand an. Je mehr Lichter aufleuchten, desto besser ist der Zustand der Batterie. Wenn weniger als die Hälfte des LifeLine™ leuchtet, sollten Sie einen Batteriewechsel in Betracht ziehen. Wenn nur eine einzige LED leuchtet, sollten Sie die Batterie sofort austauschen.

  Einige Sekunden später sollte das LifeLine™ beginnen, ein zyklisches Muster zu zeigen. Das genaue Muster ist abhängig vom aktuellen Modus und der Einstellung der Einstellstufe. Der ElectroPebble® startet normalerweise im **Flo**-Modus. Sie sollten auch sehen, dass beide Kanalaktivitätsleuchten aufleuchten, um anzuzeigen, dass die Ausgänge aktiv sind.

  Wenn das LifeLine™ nicht funktioniert, überprüfen Sie die Batterieanschlüsse und ersetzen Sie die Batterie durch ein bekanntermaßen einwandfreies Exemplar. Wenn das LifeLine™ immer noch nicht funktioniert, senden Sie eine E-Mail an info@e-stim.co.uk, um weitere Anweisungen zu erhalten.

- Wenn Sie eine der **Modusauswahltasten** einmal drücken, stoppt der ElectroPebble® die Ausgabe und das LifeLine™ zeigt den aktuellen Modus an. Nach ein paar Sekunden nimmt der ElectroPebble® die Ausgabe wieder auf und das Lifeline™ startet neu.

- Wenn Sie eine der beiden **Modusauswahltasten** ein zweites Mal drücken, während Sie sich in der Modusauswahl befinden, wechselt der Modus zum nächsten in der Reihe.

- Wenn Sie einen Modus gewählt haben, lassen Sie ihn einfach ein paar Sekunden lang stehen, und der ElectroPebble® wird dann im neuen Modus starten.

Nun ist es an der Zeit, die Ausgabe zu testen

Schalten Sie das Gerät aus und kleben Sie ein **selbstklebendes Elektro-Pad** auf Ihre Handfläche und ein weiteres auf **dieselbe** Handrückseite. Schließen Sie die farbigen Stecker des **2-mm-TENS-Kabels** an, einen an jede Pad-Buchse und dann über die Klinkenbuchse oberhalb des Level-A-Reglers an die Powerbox.

Vergewissern Sie sich, dass die **Pegelregler** noch auf Minimum eingestellt sind, schalten Sie das Gerät ein und drehen Sie den Pegel-Regler A langsam nach oben (im Uhrzeigersinn). Sie sollten nun ein leichtes Kribbeln an der Elektrode spüren. Wenn dies der Fall ist, funktioniert das Gerät einwandfrei. Drehen Sie den Pegel-Regler A wieder herunter, schalten Sie das Gerät aus, ziehen Sie das Kabel aus der Ausgangsbuchse und wiederholen Sie den Vorgang mit der anderen Ausgangsbuchse und dem Pegelregler B.

Beachten Sie immer die Sicherheitshinweise.

Wenn Probleme auftreten

Wenn die Ausgangsleistung geringer als normal ist, prüfen Sie den Batteriestand beim Einschalten und tauschen Sie die Batterie gegen eine **neue Batterie** aus, wenn er unter der Hälfte liegt.
Wenn Sie keine Ausgangsspannung spüren, obwohl die entsprechende **Kanal-Live-Anzeige** leuchtet und die entsprechende Pegeleinstellung aufgedreht ist, und Sie die Batterie durch eine bekanntermaßen gute Batterie ersetzt haben, liegt es höchstwahrscheinlich an den Anschlussdrähten; tauschen Sie diese aus.

Im Allgemeinen können die meisten Probleme durch den Austausch der Batterie oder des Kabels behoben werden.

VERWENDUNG VON ELEKTRODEN

Vergewissern Sie sich vor der Verwendung einer Elektrode immer, dass die Pegelregler noch auf Minimum eingestellt sind, schalten Sie das Gerät ein und drehen Sie den Pegel-Regler A langsam nach oben (im Uhrzeigersinn). Sie sollten nun ein leichtes Kribbeln an der Elektrode spüren. Wenn dies der Fall ist, funktioniert das Gerät einwandfrei. Drehen Sie den Pegel-Regler A wieder herunter, schalten Sie das Gerät aus, ziehen Sie das Kabel aus der Ausgangsbuchse und wiederholen Sie den Vorgang mit der anderen Ausgangsbuchse und dem Pegel-Regler B.

Anschlusskabel

Ein Anschlusskabel hat zwei Stecker an einem Ende und einen Klinkenstecker am anderen Ende. Jeder der beiden farbigen Stecker wird in eine Buchse eines Pads oder in ein Ende einer Schlaufe oder in jede der Buchsen einer einführbaren Elektrode gesteckt.

Der Klinkenstecker wird dann in eine der Ausgangsbuchsen auf der Oberseite des ElectroPebble® gesteckt. Schließen Sie keine Elektrode an oder trennen Sie sie ab, während der ElectroPebble® eingeschaltet ist, da Sie sonst einen unbeabsichtigten Stromschlag erhalten könnten.

Um einen Stecker zu entfernen, drehen Sie den Steckerkörper beim Ziehen leicht, während Sie die Buchse festhalten. Ziehen Sie nicht am Kabel.

Urheberrechtsgesetz © 2023 BTREC Group und Vertriebsgesellschaft

Zwei Kontaktpunkte

Elektrospiele benötigen immer mindestens **zwei** Kontaktpunkte, damit sie funktionieren. Elektroden sind in der Regel entweder monopolar (d.h. mit einem Kontaktpunkt) oder bipolar (d.h. mit zwei Kontaktpunkten).

Oberflächenelektroden

Alle ElectroPebble® Packs werden mit 4 wiederverwendbaren, selbstklebenden Monopolelektroden geliefert. Diese werden paarweise verwendet und kleben auf der Hautoberfläche.
Wenn Sie sie nicht mehr verwenden, sollten sie zum Schutz wieder in die Kunststoffträgerfolie gelegt werden.

Pad-Platzierung

Selbstklebende Monopol-Elektro-Pads eignen sich für die Innenseite der Oberschenkel, das Gesäß, den Schamhügel und sogar den Penis oder Hodensack - Sie haben die Wahl.

Ziehen Sie das Pad von der Kunststoffträgerfolie ab und kleben Sie es auf die Hautoberfläche, auf der Sie es verwenden möchten. Es ist nicht notwendig, ein leitfähiges Gel zu verwenden, da die Pads so konzipiert sind, dass sie ohne dieses verwendet werden können.

Um die Pads zu entfernen, stellen Sie zunächst sicher, dass die Pegelregler heruntergedreht sind und der ElectroPebble® ausgeschaltet ist. Fassen Sie eine der Ecken des Pads an und ziehen Sie die Pads langsam von der Haut ab und legen Sie sie wieder auf die Plastikfolie.

Je näher die Pads beieinander liegen, desto intensiver ist das Gefühl, aber achten Sie darauf, dass sich die Pads nicht berühren..

Möglicherweise spüren Sie an einer Stelle mehr als an einer anderen. Das liegt in der Natur von E-Stim und ist normal. Versuchen Sie einfach, die Pads zu bewegen und mit verschiedenen Positionen zu experimentieren, um herauszufinden, was für Sie am besten funktioniert.

REINIGUNG

Verwenden Sie KEINE Lösungsmittel zur Reinigung des ElectroPebble®. Ein sanftes Abwischen mit einem weichen, feuchten Tuch sollte ausreichend sein. Es ist nicht möglich, den ElectroPebble® zu sterilisieren.

Selbstklebende Monopolelektroden können nicht gereinigt werden, sind aber wiederverwendbar. Um ihre Lebensdauer zu verlängern, legen Sie sie nach Gebrauch immer in ihre schützende Trägerfolie zurück.

Deutsche Übersetzung © 2023
LETRENG GbR- und E-Zigarat

PROGRAMM-MODI

Der ElectroPebble® hat 9 einstellbare Modi.

Wenn der ElectroPebble® zum ersten Mal eingeschaltet wird, startet er standardmäßig im **Flo**-Modus, sobald er die Selbsttestsequenz abgeschlossen hat. Um den Modus zu ändern, drücken Sie eine der beiden **Modusauswahltasten** einmal, wodurch der aktuelle Modus angezeigt wird. Drücken Sie nun eine der beiden Moduswahltasten einmal und lassen Sie sie wieder los, um zum nächsten Modus zu wechseln, entweder nach oben oder nach unten, und drücken Sie dann die Moduswahltaste weiter, bis Sie den gewünschten Modus erreicht haben.

Sobald Sie den gewünschten Modus ausgewählt haben, warten Sie einfach ein paar Sekunden, und der Modus wird gestartet. Mit dem Modus-Anpassungsregler können Sie jeden Modus nach Ihrem persönlichen Geschmack feineinstellen.

Vergewissern Sie sich immer, dass Sie die Ausgangsregler herunterdrehen, bevor Sie den Modus wechseln.

Modus	Was macht der Modus?	Was bewirkt der Regler?
Pulse	Die Ausgänge pulsieren ein und aus.	Ändert die Frequenz des Impulses.
Flo	Ein kontinuierlich fließendes Erlebnis, daher der Name.	Ändert das 'Gefühl' von sanft zu hart.
Split	Eine Mischung aus Pulse und Flo. Ein Ausgang erzeugt Pulse und der andere Flo	Ändert die Frequenz des Pulsierens am Ausgang B.
Bounce	Die Ausgänge "hüpfen" von einer Seite zur anderen.	Ändert die Geschwindigkeit des Hüpfens.
Audio	Der Ausgang reagiert auf Ton.	Regelt die Empfindlichkeit des Mikrofons.
Milk	Eine pulsierendes Signal, das sich allmählich beschleunigt und dann wieder verlangsamt.	Steuert die Geschwindigkeit des Zyklus.
Squeeze	Eine pulsierendes Signal, das sich allmählich beschleunigt, stoppt und dann wieder startet.	Steuert die Geschwindigkeit des Zyklus.
Tease	Eine kontinuierliches Signal, das das "Gefühl" allmählich von weich zu hart und wieder zurück steigert.	Steuert die Geschwindigkeit des Zyklus.
Torment	Eine kontinuierliches Signal, das das "Gefühl" langsam von sanft bis hart steigert und dann schnell wieder abfällt, bevor es erneut beginnt.	Steuert die Geschwindigkeit des Zyklus.

Deutsche Übersetzung © 2023 by TRUTH Orgasmus Einzelhandel KG

REGELN UND VERBOTE

NICHT OBERHALB DER TAILLE ANSCHLIESSEN (ÜBER DIE ARME GILT ALS OBERHALB DER TAILLE!), ABER VOR ALLEM NICHT ÜBER HERZ, BRUST, HALS ODER KOPF ANSCHLIESSEN. NICHT VERWENDEN, WENN SIE EINEN HERZSCHRITTMACHER TRAGEN ODER SCHWANGER SIND. DENKEN SIE DARAN, DASS SIE DIESES GERÄT AUF EIGENE GEFAHR BENUTZEN.

Wenn Sie oder Ihr Spielpartner Schmerzen oder Unbehagen verspüren, beenden Sie die Anwendung sofort. Jedes E-Stim-Gerät kann zu Verbrennungen führen, wenn es auf empfindlichen oder kleinen Kontaktflächen mit hoher Leistung verwendet wird.

NICHT DEN AUSGANG KURZSCHLIEßEN. Andernfalls kann das Gerät beschädigt werden.

Versuchen Sie NICHT, den ElectroPebble® zu öffnen. Während des Gebrauchs treten Hochspannungen auf, die auch dann noch vorhanden sein können, wenn das Gerät ausgeschaltet ist.

Es gibt keine vom Benutzer zu wartenden Teile im Inneren und das Öffnen des ElectroPebble® führt zum Erlöschen der lebenslangen Garantie.

Die Verbindungskabel können sich vom ElectroPebble® lösen, wenn man daran zieht. Dies ist ein Sicherheitsmerkmal. Wenn Sie also feststellen, dass dies ein Problem beim Spielen ist, empfehlen wir Ihnen, etwas längere Kabel zu kaufen.

Lagerung

Wenn das ElectroPebble®-Gerät eine Zeit lang nicht benutzt wird, entfernen Sie immer die Batterie, um eine Beschädigung durch Auslaufen der Batterie zu vermeiden.

(SCHLIESSEN SIE DIE POWER BOX ODER EIN ANDERES ELEKTRISCHES GERÄT NICHT OBERHALB DER TAILLE AN (ÜBER DIE ARME GILT ALS OBERHALB DER TAILLE!), ABER VOR ALLEM NICHT ÜBER HERZ, BRUST, HALS ODER KOPF. VERWENDEN SIE DAS GERÄT NICHT, WENN SIE EINEN HERZSCHRITTMACHER TRAGEN ODER SCHWANGER SIND. DENKEN SIE DARAN, DASS SIE DIESES GERÄT AUF EIGENE GEFAHR BENUTZEN. SIE MÜSSEN DIE GEBRAUCHSANWEISUNG UND ALLE ANDEREN ANWEISUNGEN LESEN UND VERSTEHEN, BEVOR SIE DAS GERÄT IN BETRIEB NEHMEN.

XPE PACK

ELECTROPEBBLE® XPE PACK

Zusätzlich zum Inhalt des ElectroPebble®-Pakets enthält das XPE Pack ein Paar 2mm leitfähige Gummischlaufen und ein mittleres Elektro-Ei.

Leitfähige Gummischleifen

Es handelt sich um ein Paar monopolare Kontaktelektroden, die entweder als Paar oder in Kombination mit einem anderen Kontakt verwendet werden müssen.

Um sie als Paar zu verwenden, benötigen Sie beide Loops und eines der mitgelieferten **2mm/TENS-Kabel**. Stecken Sie einen der farbigen Pins des Kabels in ein Ende der einen Schlaufe und den anderen farbigen Pin in ein Ende der anderen Schlaufe. Ein guter Tipp ist es, vor dem Einstecken eine kleine Menge leitfähiges Gel auf jeden Stift zu geben, da dies beim Einstecken und auch beim Herausziehen der Stifte hilft. Stecken Sie **NICHT** beide Stifte in dieselbe Schlaufe.

Gel hinzufügen

Verteilen Sie nun eine dünne Schicht leitfähiges Gel auf dem Penis und legen Sie dann die Schlaufen über den Penis. Eine gute Platzierung ist es, eine Schlaufe an der Basis des Penis und die andere direkt hinter der Eichel anzubringen. Achten Sie darauf, dass sich die Schlaufen nicht berühren. Sobald sie in Position sind, ziehen Sie sie fest, indem Sie die beiden Enden der Schlaufe leicht voneinander wegziehen, wodurch sich der Verschluss festzieht. Ein guter Kontakt ist notwendig, damit die Loops richtig funktionieren.

Ausschalten und verbinden

Vergewissern Sie sich, dass der ElectroPebble® ausgeschaltet ist und beide Pegelregler ganz gegen den Uhrzeigersinn gedreht sind. Stecken Sie dann den 3,5-mm-Klinkenstecker des Kabels in eine der Ausgangsbuchsen auf der Oberseite des ElectroPebble®.

Schalten Sie nun den ElectroPebble® ein und sobald er die Startsequenz abgeschlossen hat, wählen Sie einen Modus und beginnen Sie *langsam*, den entsprechenden Pegelregler im Uhrzeigersinn zu drehen, um die Leistung zu erhöhen, bis Sie ein Gefühl spüren.

Entfernen

Um die Loops zu entfernen, drehen Sie die Pegelregler herunter und schalten Sie den ElectroPebble® aus. Ziehen Sie nun das Kabel aus der Ausgangsbuchse. Drücken Sie den Federverschluss in der Mitte des Verschlusses an der Schleife und ziehen Sie den Verschluss vorsichtig vom Penis weg, um die Schleife zu lösen.

Sobald vom Penis abgenommen, entfernen Sie die farbigen Pins aus den Schlaufen, indem Sie das Ende der Schlaufe festhalten und den Körper des Pins vorsichtig aus der Schlaufe ziehen, während Sie ihn leicht drehen. Ziehen Sie nicht an dem Kabel.

Die leitfähigen Gummischlaufen können in Kombination mit den selbstklebenden Elektro-Pads verwendet werden, einfach eine der Schlaufen durch ein Pad ersetzen.

XPE PACK

Medium Elektro-Ei

Dies ist eine bipolare einführbare Elektrode und kann daher allein verwendet werden. Sie eignet sich sowohl für den vaginalen als auch für den analen Gebrauch und ist mit einem 1,5 m langen Kabel mit einem verstärkten "Schwanz" und einem 3,5 mm Klinkenstecker am anderen Ende ausgestattet.

Um das Elektro-Ei zu verwenden, bedecken Sie es mit einer dünnen Schicht leitfähigem Gel und führen Sie es dann vorsichtig vollständig in die Vagina oder den Anus ein.

Vergewissern Sie sich, dass der ElectroPebble® ausgeschaltet ist und dass beide Pegelregler heruntergedreht sind. Stecken Sie den 3,5-mm-Klinkenstecker in eine der Ausgangsbuchsen. Schalten Sie nun den ElectroPebble® ein und sobald er die Startsequenz abgeschlossen hat, wählen Sie einen Modus und beginnen Sie dann langsam, den entsprechenden Pegelregler im Uhrzeigersinn zu drehen, bis Sie ein Kribbeln spüren.

Um das Electro Egg zu entfernen, drehen Sie zunächst den Pegelregler ganz nach unten, schalten den ElectroPebble® aus und ziehen den Klinkenstecker aus der Ausgangsbuchse. Entspannen Sie sich nun und ziehen Sie das Electro Egg mit dem verstärkten "Schwanz" vorsichtig heraus.

HINWEIS: Kein Kondom über der Elektrode verwenden.

Reinigung

Die leitfähigen Gummischlaufen können mit medizinischen Reinigungstüchern gereinigt oder mit einer milden Seife in warmem Wasser gewaschen werden, wobei der Verschluss zuvor zu entfernen ist. Nach der Reinigung mit einem Handtuch abtrocknen und wieder zusammenbauen.
Das Elektro-Ei ist nicht dafür gedacht, zur Reinigung zerlegt zu werden. Verwenden Sie einfach einen Sexspielzeugreiniger, medizinische Reinigungstücher oder ein feuchtes Tuch mit heißem Wasser und einem milden Reinigungsmittel. Verwenden Sie keine ätzenden Reinigungsmittel, die das Electro Egg beschädigen könnten, und tauchen Sie es zur Reinigung nicht ein.

Deutsche Übersetzung © 2023 INTREND Maß- und Einzelanfertigung KG

XPF PACK

ELECTROPEBBLE® XPF PACK

Zusätzlich zum Inhalt der ElectroPebble®-Pakets enthält das XPF Pack ein Paar 2mm leitfähige Gummischlaufen und eine Flange-Elektrode.

Leitfähige Gummischleifen

Es handelt sich um ein Paar monopolare Kontaktelektroden, die entweder als Paar oder in Kombination mit einem anderen Kontakt verwendet werden müssen.

Um sie als Paar zu verwenden, benötigen Sie beide Loops und eines der mitgelieferten **2mm/TENS-Kabel**. Stecken Sie einen der farbigen Pins des Kabels in ein Ende der einen Schlaufe und den anderen farbigen Pin in ein Ende der anderen Schlaufe. Ein guter Tipp ist es, vor dem Einstecken eine kleine Menge leitfähiges Gel auf jeden Stift zu geben, da dies beim Einstecken und auch beim Herausziehen der Stifte hilft. Stecken Sie **NICHT** beide Stifte in dieselbe Schlaufe.

Gel hinzufügen

Verteilen Sie nun eine dünne Schicht leitfähiges Gel auf dem Penis und legen Sie dann die Schlaufen über den Penis. Eine gute Platzierung ist es, eine Schlaufe an der Basis des Penis und die andere direkt hinter der Eichel anzubringen. Achten Sie darauf, dass sich die Schlaufen nicht berühren. Sobald sie in Position sind, ziehen Sie sie fest, indem Sie die beiden Enden der Schlaufe leicht voneinander wegziehen, wodurch sich der Verschluss festzieht. Ein guter Kontakt ist notwendig, damit die Loops richtig funktionieren.

Ausschalten und verbinden

Vergewissern Sie sich, dass der ElectroPebble® ausgeschaltet ist und beide Pegelregler ganz gegen den Uhrzeigersinn gedreht sind. Stecken Sie dann den 3,5-mm-Klinkenstecker des Kabels in eine der Ausgangsbuchsen auf der Oberseite des ElectroPebble®.

Schalten Sie nun den ElectroPebble® ein und sobald er die Startsequenz abgeschlossen hat, wählen Sie einen Modus und beginnen Sie *langsam*, den entsprechenden Pegelregler im Uhrzeigersinn zu drehen, um die Leistung zu erhöhen, bis Sie ein Gefühl spüren.

Entfernen

Um die Loops zu entfernen, drehen Sie die Pegelregler herunter und schalten Sie den ElectroPebble® aus. Ziehen Sie nun das Kabel aus der Ausgangsbuchse. Drücken Sie den Federverschluss in der Mitte des Verschlusses an der Schleife und ziehen Sie den Verschluss vorsichtig vom Penis weg, um die Schleife zu lösen

Sobald vom Penis abgenommen, entfernen Sie die farbigen Pins aus den Schlaufen, indem Sie das Ende der Schlaufe festhalten und den Körper des Pins vorsichtig aus der Schlaufe ziehen, während Sie ihn leicht drehen. Ziehen Sie nicht an dem Kabel.

Die leitfähigen Gummischlaufen können in Kombination mit den selbstklebenden Elektro-Pads verwendet werden, einfach eine der Schlaufen durch ein Pad ersetzen.

XPF PACK

Die Flange™ Elektrode

Es handelt sich um eine einführbare bipolare Elektrode, die auch allein verwendet werden kann. Sie eignet sich sowohl für die vaginale als auch für die anale Anwendung und ist mit zwei 4mm-Buchsen in der Basis ausgestattet.

Um die Elektrode zu verwenden, schließen Sie sie zunächst an das 4mm Kabel an, indem Sie die farbigen 4-mm-Bananen-stecker in jede der Buchsen an der Basis der Flange-Elektrode stecken. Die mittlere Buchse ist für den Kopf der Elektrode und die andere Buchse ist für die Basis.
Bedecken Sie sie nun mit einer dünnen Schicht leitfähigem Gel und führen Sie ihn dann vorsichtig in die Vagina oder den Anus ein.

Vergewissern Sie sich, dass der ElectroPebble® ausgeschaltet ist und dass beide Pegel-regler heruntergedreht sind. Stecken Sie den 3,5-mm-Klinkenstecker in eine der Ausgangs-buchsen. Schalten Sie nun den ElectroPebble® ein, und sobald er die Startsequenz abgeschlossen hat, wählen Sie einen Modus und drehen Sie dann langsam den entsprechenden Pegelregler auf, bis Sie ein Kribbeln an der Elektrode spüren.

Um die Elektrode zu entfernen, drehen Sie zunächst die Pegelregler ganz nach unten, schalten Sie den ElectroPebble® aus und ziehen Sie den Klinkenstecker aus der Ausgangsbuchse. Entspannen Sie sich und ziehen Sie die Elektrode vorsichtig an der Basis heraus. Ziehen Sie nicht an den Kabeln.

HINWEIS: Kein Kondom über der Elektrode verwenden.

Reinigung

Die leitfähigen Gummischlaufen können mit medizinischen Reinigungstüchern gereinigt oder mit einer milden Seife in warmem Wasser gewaschen werden, wobei der Verschluss zuvor zu entfernen ist. Nach der Reinigung mit einem Handtuch abtrocknen und wieder zusammenbauen.
Die Elektrode kann mit einem Sexspielzeugreiniger, medizinischen Reinigungstüchern oder heißem Wasser mit einem milden Reinigungsmittel gereinigt werden. Die Elektrode kann zur Reinigung zerlegt werden. Eine ausführliche Anleitung finden Sie online.

Deutsche Übersetzung 2023 by TREND Group Deutschland GmbH KG

ElectroPebble® SPEZIFIKATIONEN

Kanäle/ Ausgänge	Zwei Kanäle, zwei Mono-Ausgänge, 3,5-mm-Buchsen.
Anzeige	Sehr helle Leuchtdioden zur Anzeige von Status, Batteriestand, Kanal und Modusaktivität.
Betriebs-Modi	9 - Pulse, Flo, Split, Bounce, Audio, Milk, Squeeze, Tease und Torment
Bedienelemente	Netzschalter, 2 x Pegelregler, Modus-Einstellregler, 2 x Modusauswahltasten.
Ausgangs-wellenform	Asymmetrisch gepulster AC
Ausgangs-Typ	BF
Mikro-Impuls-frequenz	Variabel von 55Hz bis 360Hz
Burst-Impuls-Frequenz	0.5 - 33 Hz
Stromversorgung	Standard 9 Volt Alkaline (PP3)
Lebensdauer der Batterie	Variabel je nach Belastung
Abmessungen (ca.)	116mm x 77mm x 38mm
Gewicht (mit Batterie)	176g

Deutsche Übersetzung © 2023 by TREND Groß- und Einzelhandel KG

KONFORMITÄTSBESCHEINIGUNG

Bekanntmachung der US-Regulierungsbehörde für drahtlose Kommunikation

Dieses Gerät erfüllt die Anforderungen von Teil 15 der FCC-Bestimmungen. Der Betrieb unterliegt den folgenden zwei Bedingungen: (1) Dieses Gerät darf keine schädlichen Interferenzen verursachen, und (2) dieses Gerät muss alle empfangenen Interferenzen akzeptieren, einschließlich Interferenzen, die einen unerwünschten Betrieb verursachen können.

Die FCC verlangt, dass der Benutzer darauf hingewiesen wird, dass alle Änderungen oder Modifikationen am Gerät, die nicht ausdrücklich von E-Stim Systems Ltd. genehmigt wurden, die Berechtigung des Benutzers zum Betrieb des Geräts aufheben können.

Bekanntmachung der Europäischen Union

CE

Produkte, die die CE-Kennzeichnung tragen, entsprechen der R&TTE-Richtlinie (1995/5/EG), der EMV-Richtlinie (89/336/EWG) und der Niederspannungsrichtlinie (73/23/EWG), die von der Kommission der Europäischen Gemeinschaft erlassen wurden.

Die Einhaltung dieser Richtlinien setzt die Konformität mit den folgenden europäischen Normen voraus (in Klammern sind die entsprechenden internationalen Normen und Vorschriften angegeben.)

EN 55022 (CISPR 22) - Elektromagnetische Störungen, EN 55024 (IEC61000-4-2,3,4,5,6,8,11) - Elektromagnetische Störfestigkeit, und EN 60950 (IEC 60950) - Produktsicherheit.

Dieses Gerät kann in allen Ländern der Europäischen Union verwendet werden.

Wird nur als Produkt für Erwachsene verkauft. Darf nicht von Kindern verwendet werden.

Nur EU und Norwegen: Produkte, die das WEEE-Symbol tragen, dürfen nicht im normalen Hausmüll entsorgt werden, sondern müssen zur sicheren Entsorgung an uns oder an einen bei WEEE registrierten Recycler in Ihrer Nähe zurückgegeben werden.

COPYRIGHT-HINWEIS

Alle Bilder und Texte in diesem Handbuch sind ©E-Stim Systems Ltd 2007-2016.

ElectroPebble® ist eine eingetragene Marke von E-Stim Systems Ltd.

XPE, XPF und Flange™ sind Marken von E-Stim Systems Ltd.

Alle Rechte vorbehalten.

E & OE.

PROBLEME?

Wenn sich die Leistung geringer anfühlt als normal, tauschen Sie die Batterie aus.

Wenn kein Signal ausgegeben wird und Sie die Batterie durch eine bekanntermaßen gute Batterie ersetzt haben, sollten Sie die Anschlussdrähte überprüfen.

Wenn die Dinge immer noch nicht zu funktionieren scheinen, senden Sie uns eine E-Mail an info@e-stim.co.uk und geben Sie die Seriennummer und das Problem an, das Sie haben.

Es gibt keine vom Benutzer zu wartenden Teile im Inneren und das Brechen von Siegeln führt zum Erlöschen der Garantie. Für den ElectroPebble®, den Flange™ und das Electro Egg (ohne Kabel) gilt eine Garantie (Teile und Benutzung) gegen Ausfälle aufgrund von Herstellungsfehlern oder Ausfällen bei normalem Gebrauch für die Lebensdauer des Geräts.

Schicken Sie das Gerät nicht zur Reparatur ein, ohne vor dem Versand eine Rücksendenummer zu erhalten.

Weitere Einzelheiten zu unserer lebenslangen Garantie, zur Produktregistrierung und zu unserem vollständigen Angebot an E-Stim-Produkten finden Sie auf unserer Website unter

http://www.e-stim.co.uk (UK/EU Kunden)

oder unserer internationalen Website **unter** http://www.e-stimsystems.com.

Unsere lebenslange Garantie beeinträchtigt nicht Ihr gesetzliches Recht.

(SCHLIESSEN SIE DIE POWER BOX ODER EIN ANDERES ELEKTRISCHES GERÄT NICHT OBERHALB DER TAILLE AN (ÜBER DIE ARME GILT ALS OBERHALB DER TAILLE!), ABER VOR ALLEM NICHT ÜBER HERZ, BRUST, HALS ODER KOPF. VERWENDEN SIE DAS GERÄT NICHT, WENN SIE EINEN HERZSCHRITTMACHER TRAGEN ODER SCHWANGER SIND. DENKEN SIE DARAN, DASS SIE DIESES GERÄT AUF EIGENE GEFAHR BENUTZEN. SIE MÜSSEN DIE GEBRAUCHSANWEISUNG UND ALLE ANDEREN ANWEISUNGEN LESEN UND VERSTEHEN, BEVOR SIE DAS GERÄT IN BETRIEB NEHMEN.

Deutsche Übersetzung © 2023
by TREND Groß- und Einzelhandel KG